Sensor inductivo de ángulo

SCHREIBER MESSTECHNIK
DIN ISO 9001

Grados 30º - 60º - 90º

Serie
SM60
SM61

Angulos estándar

30 º	60º	90º

Datos técnicos SM60 y SM61:

(para operar con nuestros amplificadores para SM60)

Linealidad 30º y 60º	< 0,5% (opción 0,25%)
Linealidad 90º	< 1%
Sensibilidad	25 mV /º
Variación en función temp.	< 0,005% / C.
Rango operativo de temperatura	-20º C hasta + 85 ºC
Par resistente	< 5 cNcm (opción < 1 cNcm)
Momento de inercia	2,5 gcm^2
Peso	~ 85 gr.
Protección ambiental	IP 51
Carga máxima del eje	axial 4 Nm radial 20 Nm

Datos técnicos SM61:

Tipo	Señal de salida	Vcc. alim.	Tipo señal*
SM615 SM616	± 10 Vcc	± 13...± 16 Vcc	CW CCW

* CW: la señal se incrementa cuando el sentido de rotación es igual a las agujas del reloj, CCW es a la inversa.

Material:

Carcasa	Aluminio anodizado negro
Eje	acero inoxidable
Rodamientos	acero inoxidable

- **Carcasa Ø 36,5 mm**
- **Sin contacto**
- **Resolución infinita**
- **Sin histéresis**
- **Electrónica externa SM60**
- **Electrónica interna SM61**

El transductor de ángulo funciona de acuerdo al principio de la bobina diferencial (inductivo medio puente).
Utilizados para el control de posicionado en manipuladores, rotores, robots, etc.
Se suministran con la electrónica de amplificación a aparte, o integrada (SM61 ó SM62)

SM 6x estándar

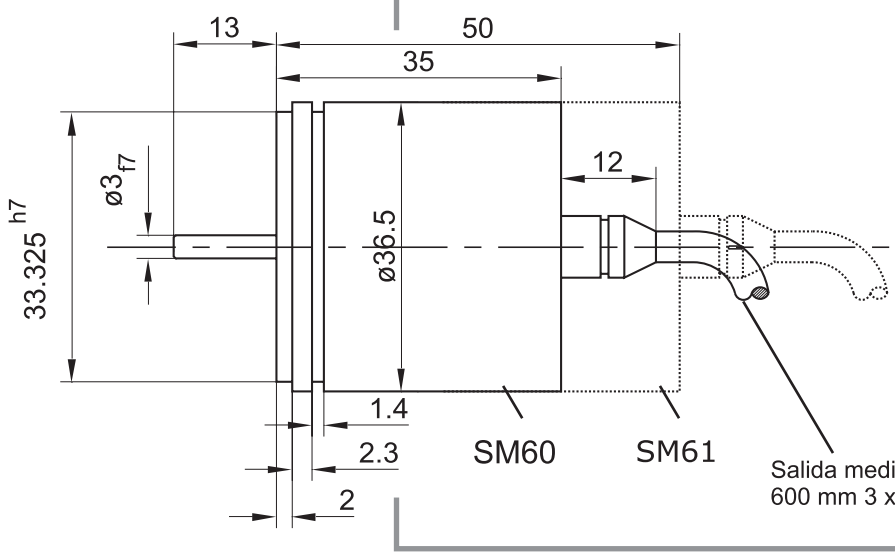

SM6xx.Y02
Opción muy bajo par < 1cNcm

SM 615 / SM 616

Características eléctricas (SM615..616)

Señal de salida	**±10 VDC**
Consumo	**max. 50 mA**
Carga máxima	**2 K ohm**
Rizado	**< 5 mVpp**
Dependencia Vcc alim.	**< 0,05% hasta U_B = 1V**

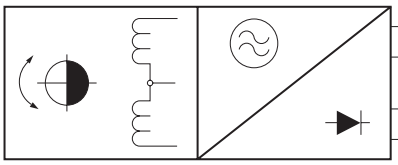

MONTAJE

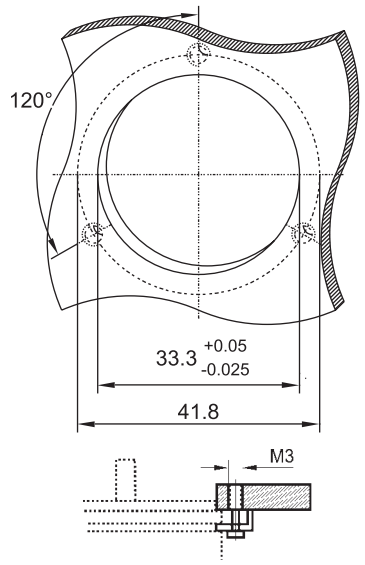

Clamp de fijación SM906.620 (3)

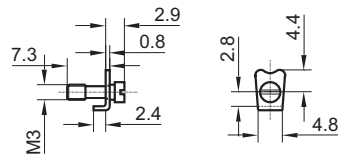

SM 69

Serie con muy reducido tamaño, con señales de salida 0...10Vcc, SSI, multivuelta programable, con resoluciones de 6 y 9 bits. Versión SM699 con sensor magnético separado, ideal para ambientes muy agresivos.

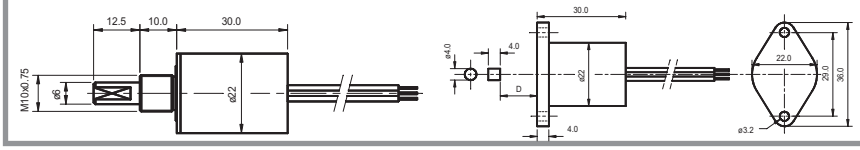

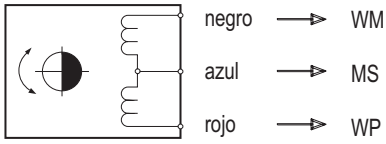

Amplificadores de señal para sensores LVDT

Salidas: 0/4...20 mA (±20 mA)
0...10 Vcc (± 10 Vcc)

* Ver especificaciones

Referencia para pedidos

SM6 □□□

- (1) Linealidad 0,25%
  (2) Linealidad 0,5% (estándar)
- (xx) Rango en grados 30-60-90
- (00) electrónica externa
  (15 ó 16) electrónica incorporada
- Serie

GUEMISA
Sta. Virgilia 29 local 1A 28033 Madrid
Tfno.: 91 764 21 00 Fax.: 91 764 21 32
www.guemisa.com
Email: info@guemisa.com